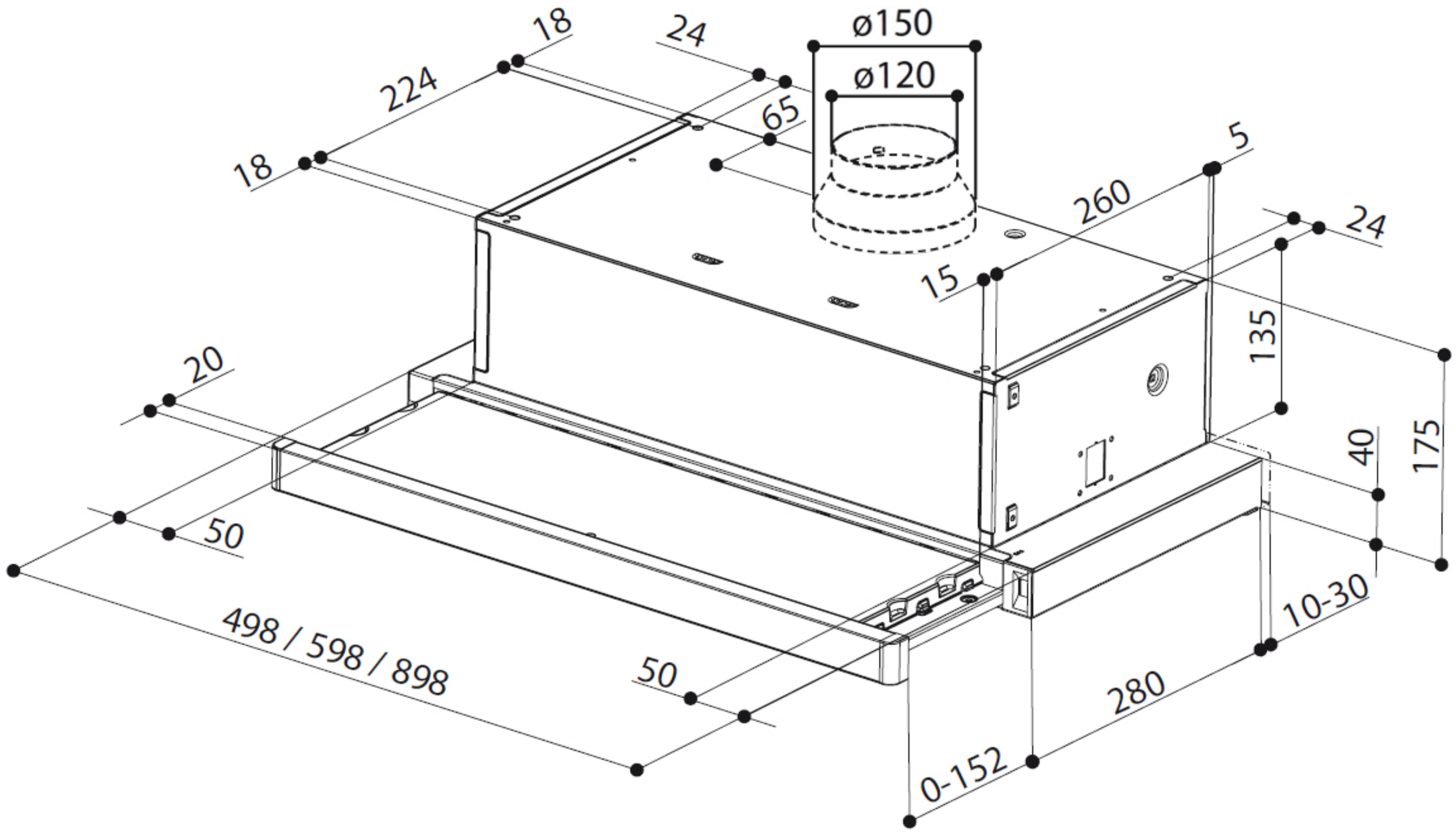
18
24
ø150
ø120
224
65
18
5
260
24
15
135
20
40
175
50
10-30
498 / 598 / 898
50
280
0-152